第45回県高校総体第54回ハンドボール競技結果

2018.5.29結果

女子の部

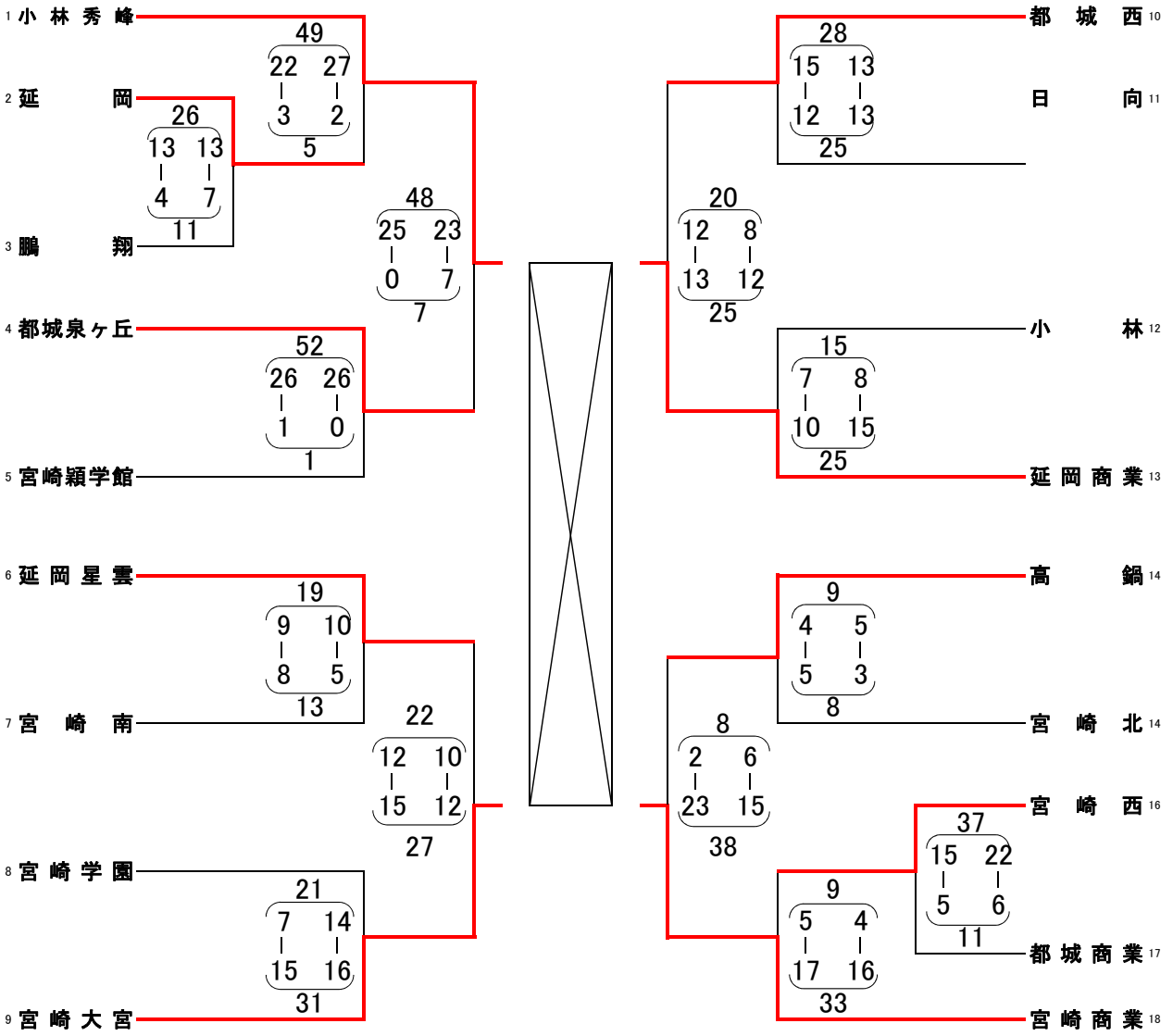

女子決勝リーグ

	小林秀峰	宮崎商業	延岡商業	宮崎大宮	順位
小林秀峰		29 (16—4, 13—3) 7 ○	47 (21—6, 26—9) 15 ○	60 (30—4, 30—10) 14 ○	優勝（5年連続7回目） 3勝
宮崎商業	7 (4—16, 3—13) 29 ●		30 (13—5, 17—7) 12 ○	26 (12—10, 14—12) 22 ○	2位 2勝1敗
延岡商業	15 (6—21, 9—26) 47 ●	12 (5—13, 7—17) 30 ●		14 (7—10, 7—13) 23 ●	4位 3敗
宮崎大宮	14 (4—30, 10—30) 60 ●	22 (10—12, 12—14) 26 ●	23 (10—7, 13—7) 14 ○		3位 1勝2敗